A TEZA D05002-LAW/110

A	B	C		D
1	D05002-103	328	420	1/1
2	D05002-104	328	782	1/1
3	D05002-105	328	202	1/1
4	D05002-204	1100	550	1/1
5	D05002-206	1060	510	1/1
6	D05002-401	896	90	1/1
7	D05002-402	315	90	1/1

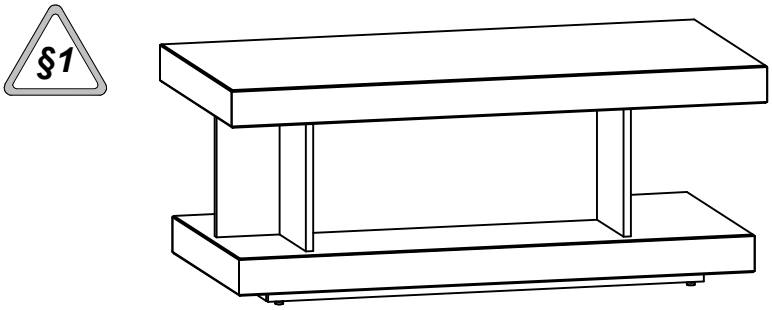

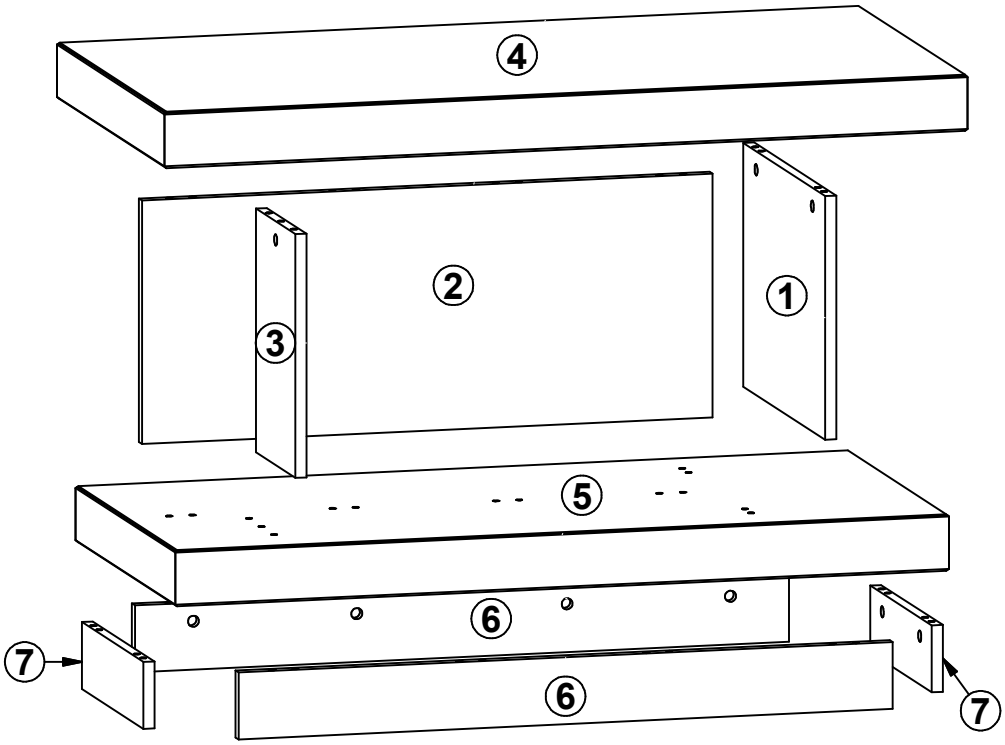

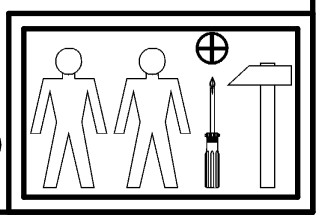

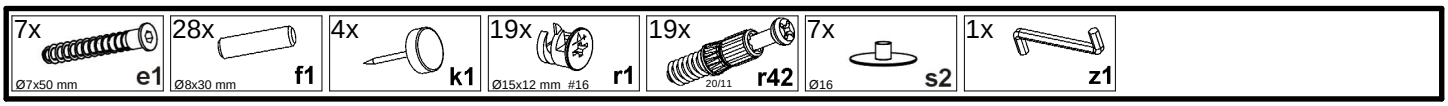

1

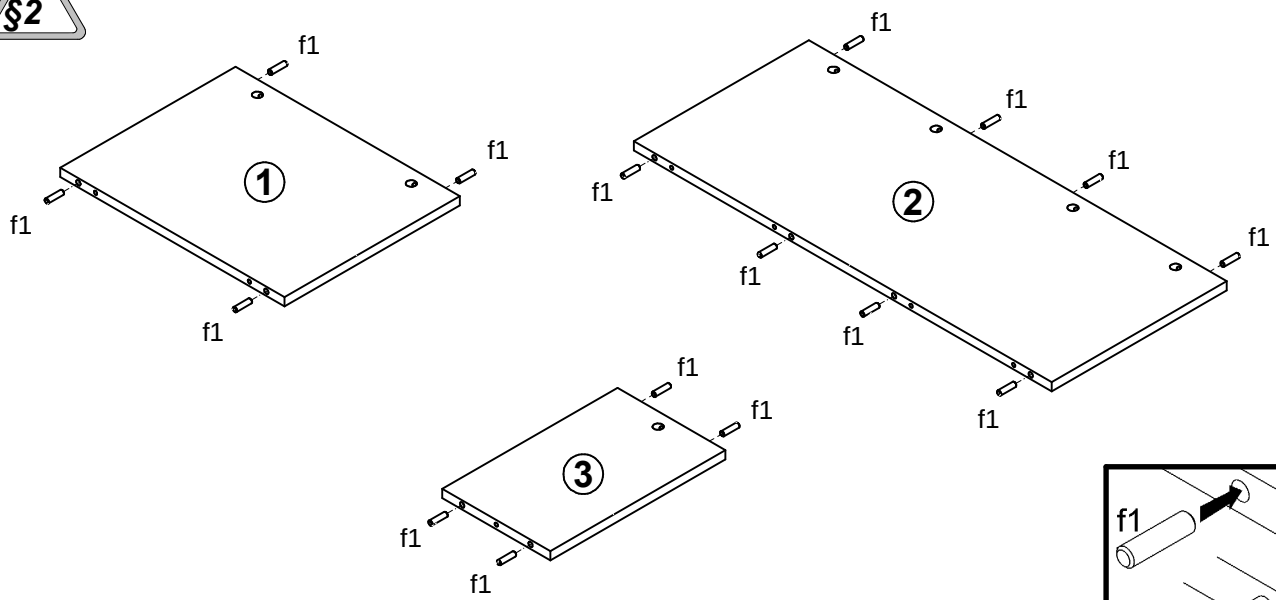

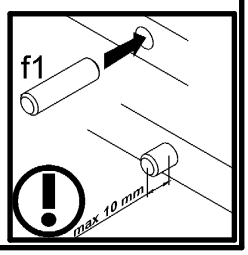

2

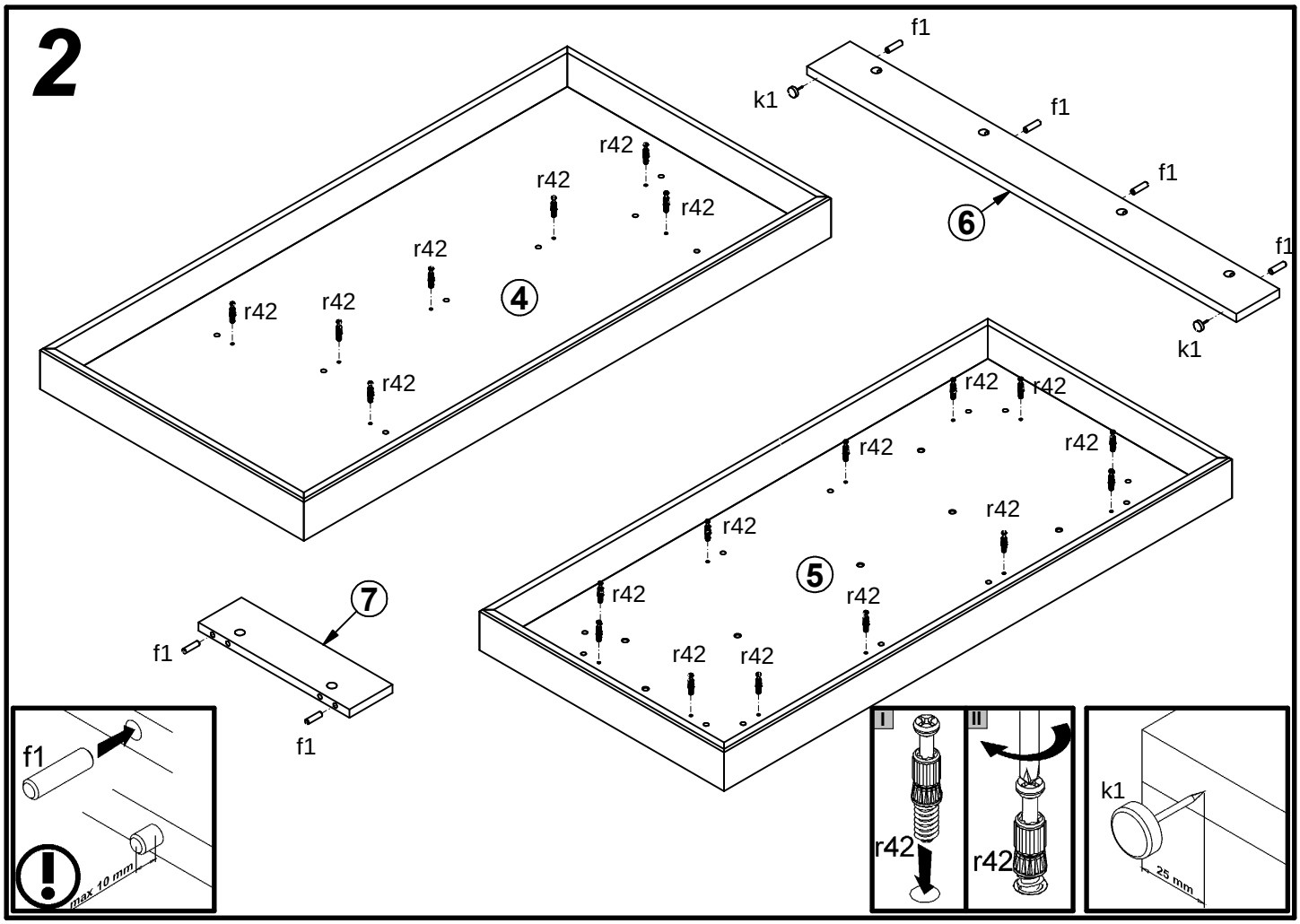
f1
k1
f1
f1
f1
k1
6
r42
r42
r42
r42
r42
r42
4
r42
r42
r42
r42
r42
r42
r42
r42
r42
5
r42
r42
7
f1
f1
f1
max 10 mm
I
II
r42
r42
k1
25 mm

3

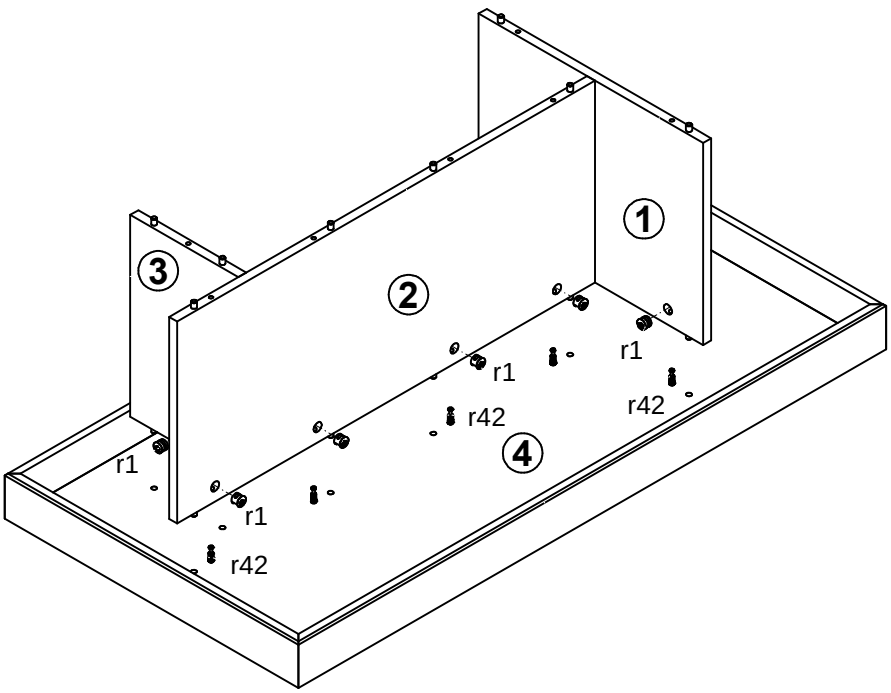
1
2
3
4
r1
r1
r42
r42
r1
r1
r42

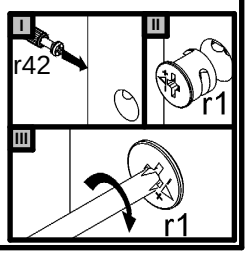
I
II
III
r42
r1
r1

4

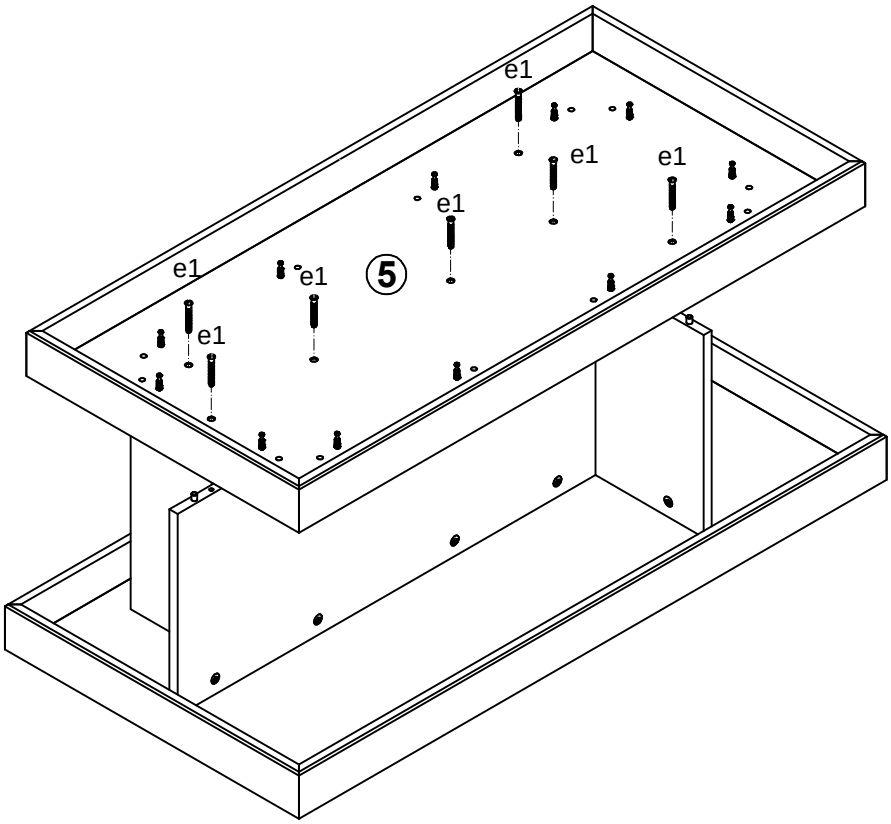
e1
e1
e1
e1
e1
e1
e1
5

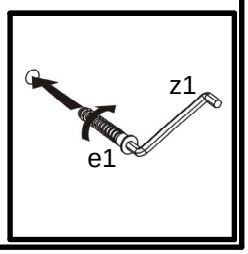
z1
e1

5

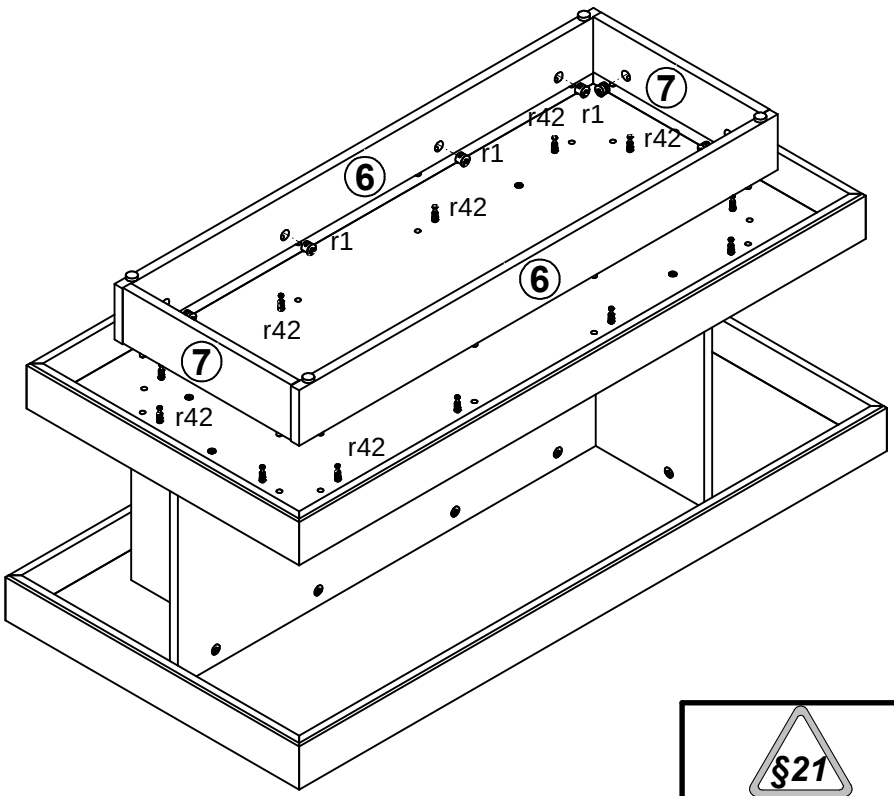
7
r42
r1
r42
6
r1
r42
r1
6
r42
7
r42
r42

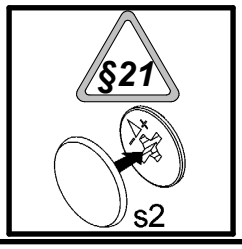
§21
s2

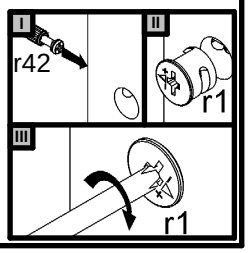
I
r42
II
r1
III
r1