D - Montageanleitung GB - Assembly instructions NL - Handleiding voor de montage
PL - Instrukcja montażu TR - Montaj talimatu RU - Инструкция по монтажу
RO - Instructiuni de montaj IT - Istruzioni di montaggio FR - Notice de montage
SK - Návod na montá CZ - Montá ni návod HU - Szerelési útmutató

Name-Naam-Nazwa-Isim-Название-Nom-Nome-Jméno-Názov-Név-Denumire

STREET III LUX 3DL

H50x45x200	US 5x50
D x 2	B x 4

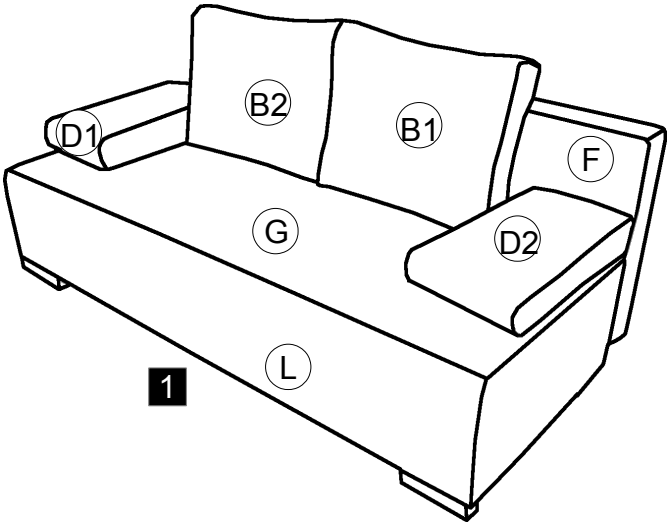

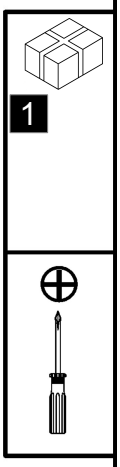

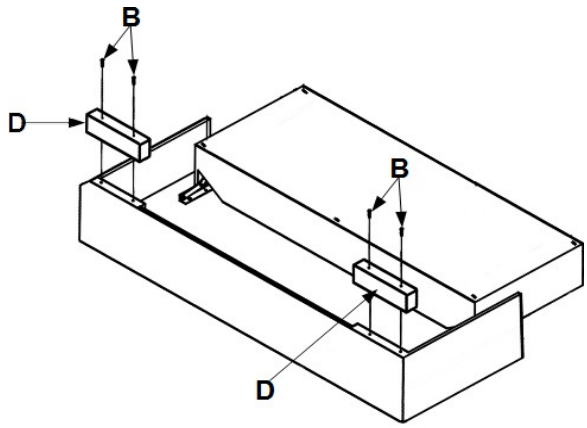

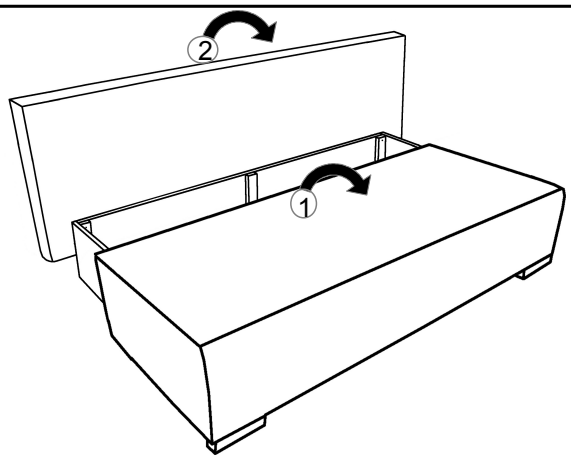

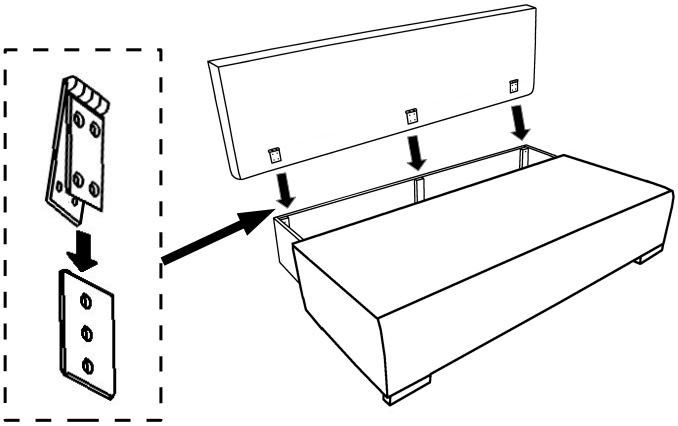

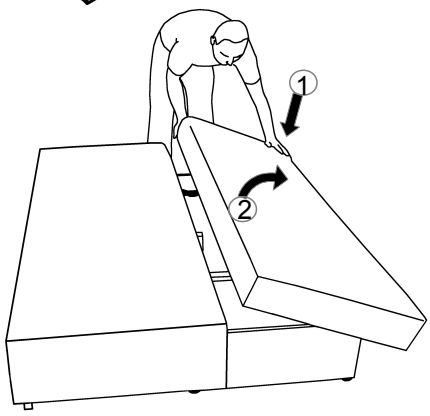

Service-Dienstverlening-Serwis-Servis-Сервисная Служба-Assistenza-Szerviz

Typ-Type-Tip-Тип-Tipus-Tipo	
F	
G	
D1	
D2	
L	
B1	
B2	

2017.04.24